新型スクリーン
環境対策品 電動
環境対策スクリーン

[対応生地] ホワイト ビーズ

[設置方法] 天井 壁面

[使用シーン] 会議室 各種教室 多目的室 ホテル ホーム

[規格サイズ]

	80	90	100	110	120	130	140	150
NTSC(4:3)	●	●	●	●	●	●	●	●
HD(16:9)	●	●	●	●	●	●	●	●
WXGA(16:10)	●	●	●	●	●	●	●	●
巻取ローラー径	φ54					φ68		

タリー出力 DC 5V 止め A接点

RoHS VOC

新型スクリーンは、全てのタイプで揮発性有機化合物(VOC)を排除した環境対策品をラインナップしています。
黒マスクの印刷を廃し、本体もRoHS指令対策品の環境重視型のスクリーンです。

新製品

製品の詳細は各製品ページをご覧ください。

本体の厚みを感じさせないスーパーフラットな電動スクリーン。様々なシーンにベストマッチ。

Pセレクション Fタイプ 電動・パネルタイプ(▶P.21、22)

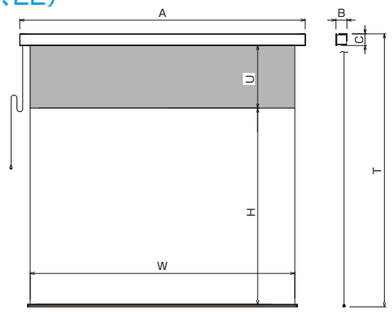

天井埋め込みやたれ壁などに設置する場合に有利な、フロントパネルの無いオープンタイプ。

Tセレクション Fタイプ 電動・天板タイプ(▶P.23、24)

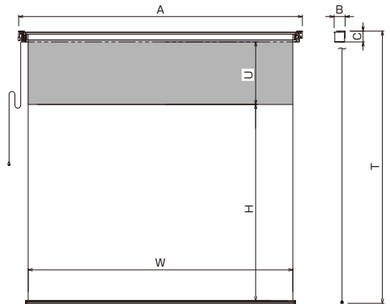

天井埋め込み用。特別に埋め込みボックスを作る必要の無い、アルミボックスを予めセットしたタイプ。

Bセレクション Fタイプ 電動・アルミボックスセット(▶P.25、26)

アルミボックスセットは2タイプとなります。
スクリーンサイズは080型～150型までとなります。

■アルミボックスセット断面図

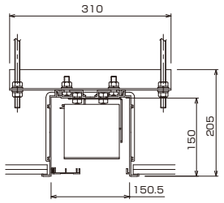

080～120型用

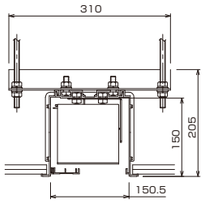

130～150型用

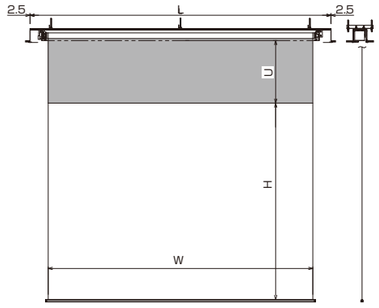

環境対策スクリーンはすべて印刷を排除しているために、サイド黒マスク無しの幕面となります。

※価格はすべてオープンです。

新型スクリーン
環境対策品 手動
環境対策スクリーン

[対応生地] ホワイト ビーズ

[設置方法] 天井 壁面

[使用シーン] 会議室 各種教室 多目的室 ホテル ホーム

[規格サイズ]

	80	90	100	110	120	130	140	150
NTSC(4:3)	●	●	●	●	●	●	●	●
HD(16:9)	●	●	●	●	●	●	●	●
WXGA(16:10)	●	●	●	●	●	●	●	●
巻取ローラー径	φ54					φ68		

RoHS VOC

新型スクリーンは、全てのタイプで揮発性有機化合物(VOC)を排除した環境対策品をラインナップしています。
黒マスクの印刷を廃し、本体もRoHS指令対策品の環境重視型のスクリーンです。

新製品

製品の詳細は各製品ページをご覧ください。

本体の厚みを感じさせないスーパーフラットな手動スクリーン。ロータリーダンパー採用による静かな動作音。

Pセレクション Fタイプ 手動・パネルタイプ(▶P.27、28)

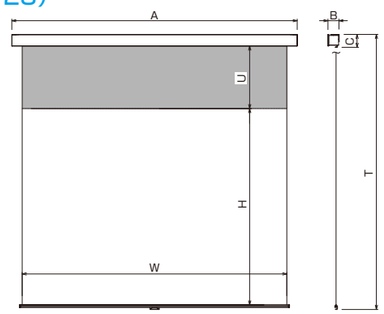

天井埋め込みやたれ壁などに設置する場合に有利な、フロントパネルの無いオープンタイプ。

Tセレクション Fタイプ 手動・天板タイプ(▶P.29、30)

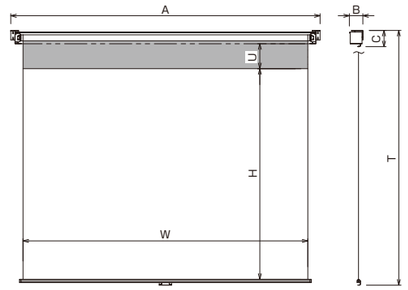

天井埋め込み用。特別に埋め込みボックスを作る必要の無い、アルミボックスを予めセットしたタイプ。

Bセレクション Fタイプ 手動・アルミボックスセット(▶P.31、32)

アルミボックスセットは2タイプとなります。
スクリーンサイズは080型～150型までとなります。

■アルミボックスセット断面図

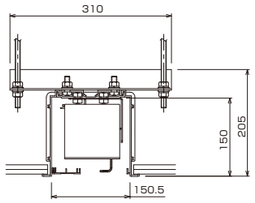

080～120型用

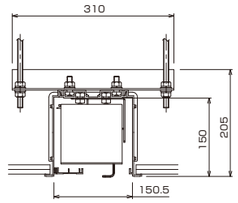

130～150型用

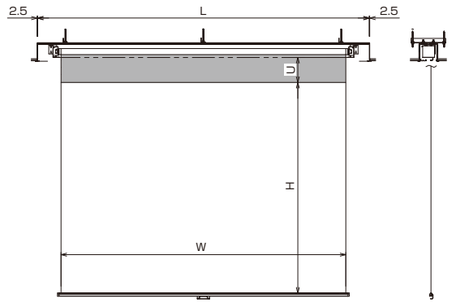

環境対策スクリーンはすべて印刷を排除しているために、サイド黒マスク無しの幕面となります。

※価格はすべてオープンです。