天吊ハンガー

DH-460

●搭載質量:最大80kg ●適合サイズ:37～最大65型

ユニバーサルアタッチメント採用により、使いやすさと使用条件が拡大。生まれ変わったDH-460です。 RoHS

photo:パイプセット別売

●ユニバーサルアタッチメントを開発。
VESA 規格も含めた全ての薄型ディスプレイに適合します。
●37型～65型までに適合。
ディスプレイが仮定の段階での施工にも幅広く対応します。
●ユニバーサル金具の取り付け上下幅は、最大200mm。
ディスプレイの取り付け位置の調整幅が広くなりました。
●ディスプレイの配線をパイプ内に収めることができます。
●設置後の回転･傾斜調整が可能です。
●搭載質量80kg
※取付のために別途パイプセットが必要です。▶P.101

■53型～65型にはロングアタッチメント

コンセント付きで、電源供給が楽。

■本体分離型の2ユニット構造

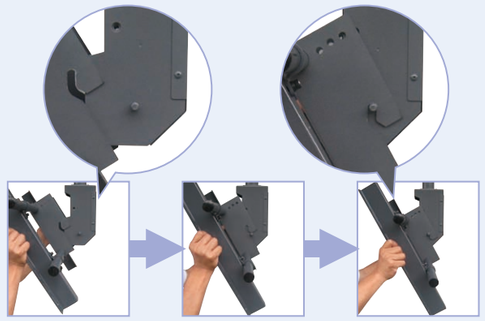

取付金具本体を分割取付型とし、パイプ側本体工事終了後に、薄型ディスプレイ取付後のディスプレイ側本体を、引掛け、取り付けする事が可能となり、作業効率が大幅に改善しました。

外形寸法図

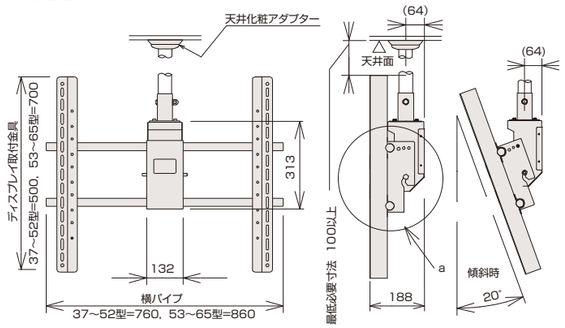

a詳細
(取付金具と
パイプの連結)

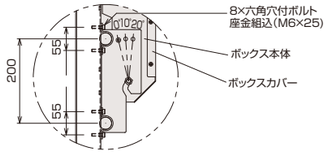

型式	最大製品質量	搭載質量	付属品
DH-460 37～52型対応	8.5kg	80.0kg	天井化粧アダプター ディスプレイ取付ボルト AC100Vコンセント付 取り付けネジセット(M4,M5,M6,M8) 六角レンチ(M6用) 六角レンチ(M8用)
DH-460 53～65型対応	9.0kg	80.0kg	

･パイプセット(TH-PAS)は含んでいません。別途パイプセットをご注文下さい。▶P.101

※価格はすべてオープンです。

薄型ディスプレイハンガー設置例

天吊りタイプ

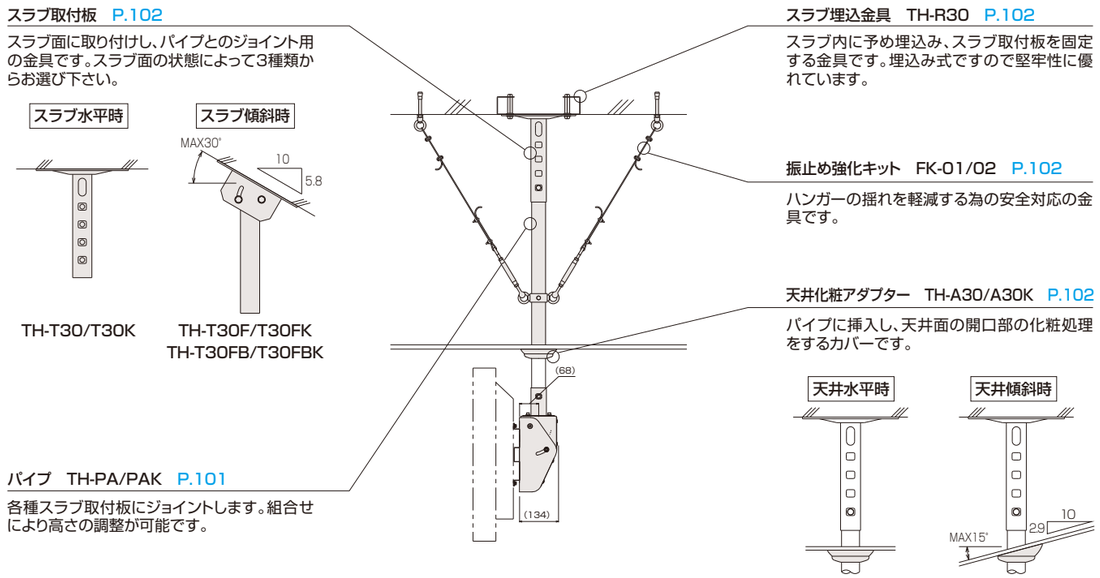

薄型ディスプレイハンガーのパイプ長さの決め方

薄型ディスプレイハンガーDH-460/DH-300/TH-200LD

■ 計算式

●天井からディスプレイ上端までの寸法　G=A−C−F≧100
●天井から出るパイプ寸法　E=A−C−D
●組合せパイプ長さ　L=E+B

A　天井高　：床から天井までの高さ
B　天井裏高：天井裏(フトコロ)の高さ
C　床からディスプレイ下端までの希望高さ
D　パイプ下端からディスプレイ下端までの寸法
E　天井から出るパイプ寸法
F　ディスプレイ高さ
G　天井からディスプレイ上端までの寸法(※最低必要寸法=100mm)
L　組合せパイプ寸法

※(D)は搭載ディスプレイ機種によって異なります。担当営業に搭載機種およびメーカーをご連絡ください。尚、弊社ホームページにてもご確認いただけますのでご利用ください。(http://jp.os-worldwide.com)

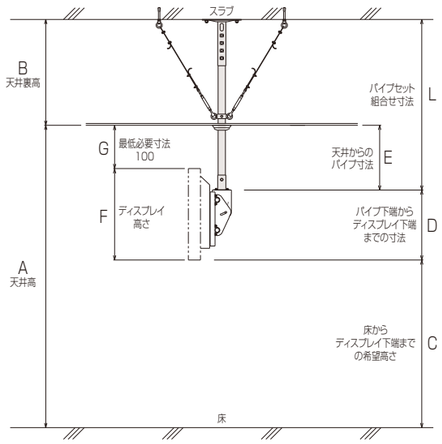

■ 計算例 ※寸法は全てmmです。

天井高(A)を3000、天井裏高(B)を700、床からディスプレイ下端までの希望高さ(C)を2000とした場合。

[ディスプレイ高さ(F)=578]
[パイプ下端からディスプレイ下端までの寸法(D)=490]を取付ける場合。

まず、天井からディスプレイ上端までの寸法(G)が100確保できるか計算します。確保できない場合は床からディスプレイ下端までの希望高さ(C)を低くしてください。
●G=3000(A)−2000(C)−578(F)=422(≧100)
●E=3000(A)−2000(C)−490(D)=510
●L=510(E)+700(B)=1210

P.101のパイプセットからTH-PA1150Sを選択し、組合せ寸法cの位置1250で組立てて下さい。

※スラブが傾斜している場合は傾斜自在型スラブ取付板(TH-T30F/FK、TH-30FB/FBK)をご利用ください。
※組合せパイプ長さ(L)=1601mm以上はP.117の特注パイプをご参考下さい。