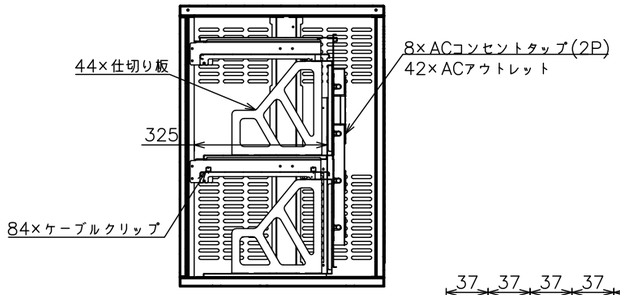

断面図 A−A

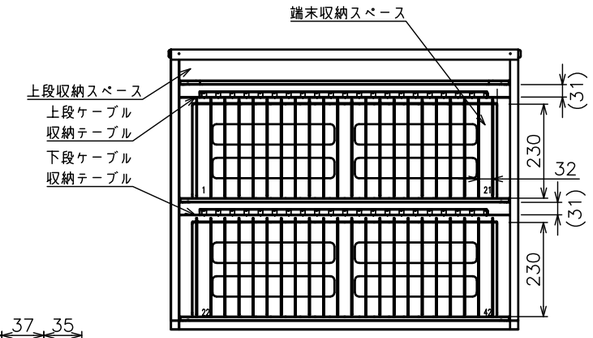

断面図 B−B

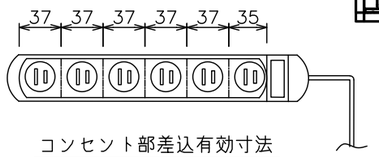

コンセント部差込有効寸法

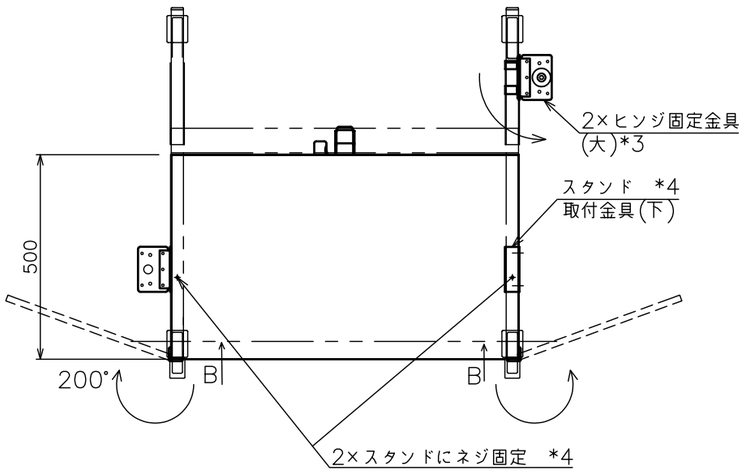

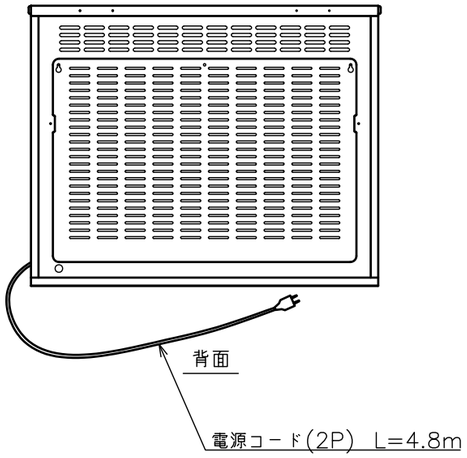

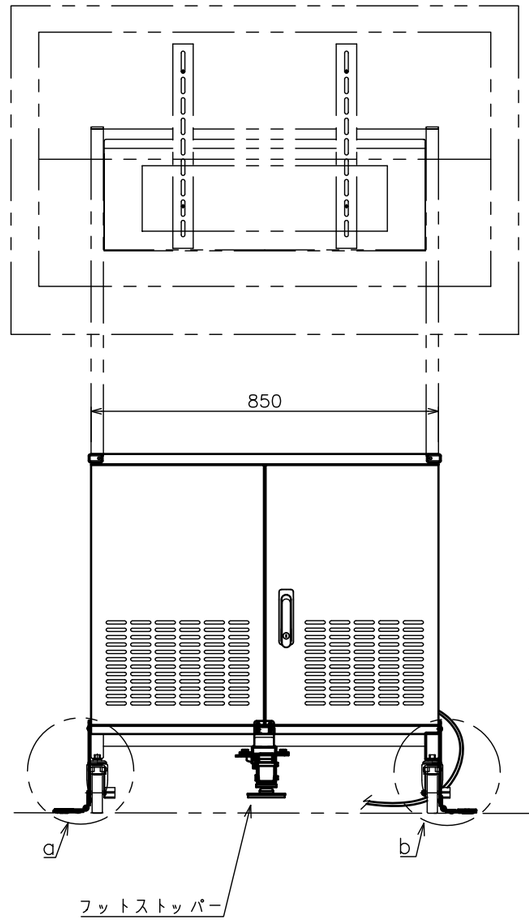

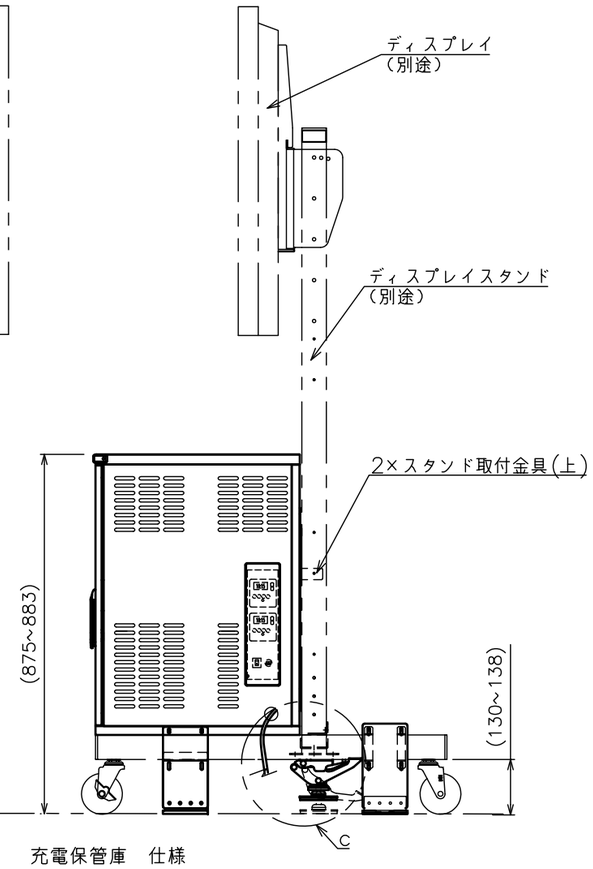

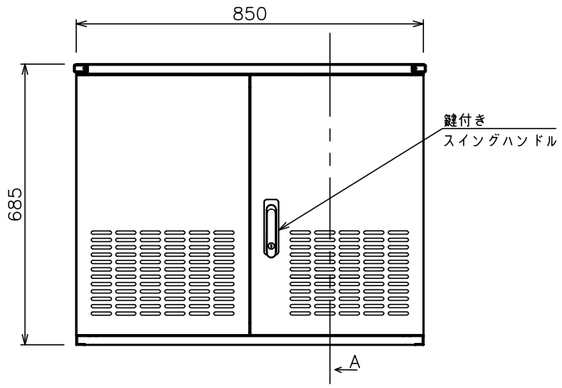

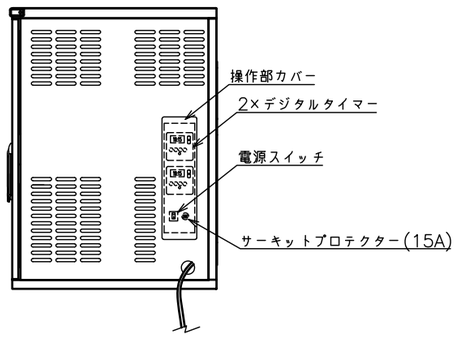

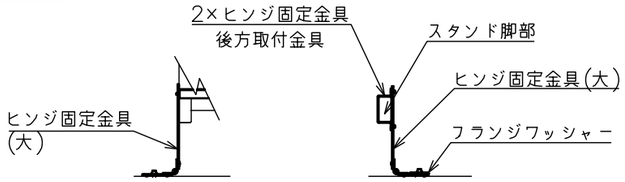

a部詳細　　b部詳細

※ヒンジ固定金具は前後対角に取り付けます

c部詳細

充電保管庫　仕様

主材質	スチール、樹脂(PP)
適合スタンド	DS−80、DS−80ver2、DS−150、DS−200 ※1
塗装色	ホワイト
対応端末サイズ	9−14インチ相当
収納台数	42台
外形寸法	W850×D500×H685 突起部除く
端末収納部有効寸法	W325×D230×H32
質量	約65Kg(タブレット・ノートPCを除く)
定格	AC100V 15A 1500W 50/60Hz
充電容量	最大約71W/1台　1500W以下
充電制御方式	輪番2回路(デジタルタイマー)
対応規格	PSE対応
付属品	フットストッパー×1、ヒンジ固定金具(大)×2 フットストッパー取付金具A×1、フットストッパー取付金具B×1 スタンド取付金具(下)×1、スタンド取付金具(上)×2、鍵×2 ヒンジ固定金具後方取付金具×2、フランジワッシャー×1 仕切り板×45、ケーブルクリップ×86、マジックテープ×1 スペーサー(1.2mm)×1、スペーサー(2.3mm)×6 コーナーカバー×2、組立用ネジ類×1式、床固定用ネジセット×1
オプション ※2	換気ファン(C−DTC1) ダイヤルロック付きハンドル(C−DTC2) 温度センサー(C−DTC3)

仕様およびデザインは、予告なく変更する場合があります。
※1 一部の特注仕様には搭載できない場合があります。
※2 オプションは、工場組み込み出荷となります。

※3 ヒンジ固定金具は左右非対称に取り付け、回転軸側が後方になります。
※4 スタンドに固定ネジ穴がない場合は、スタンド取付金具（下）を使用します。

株式会社オーエスエム	商品名称	商品型式	縮尺	単位	DATE	図名
	DSスタンド用充電保管庫	D−TC1−W	A3 1/15	mm	2025/04	製品寸法図