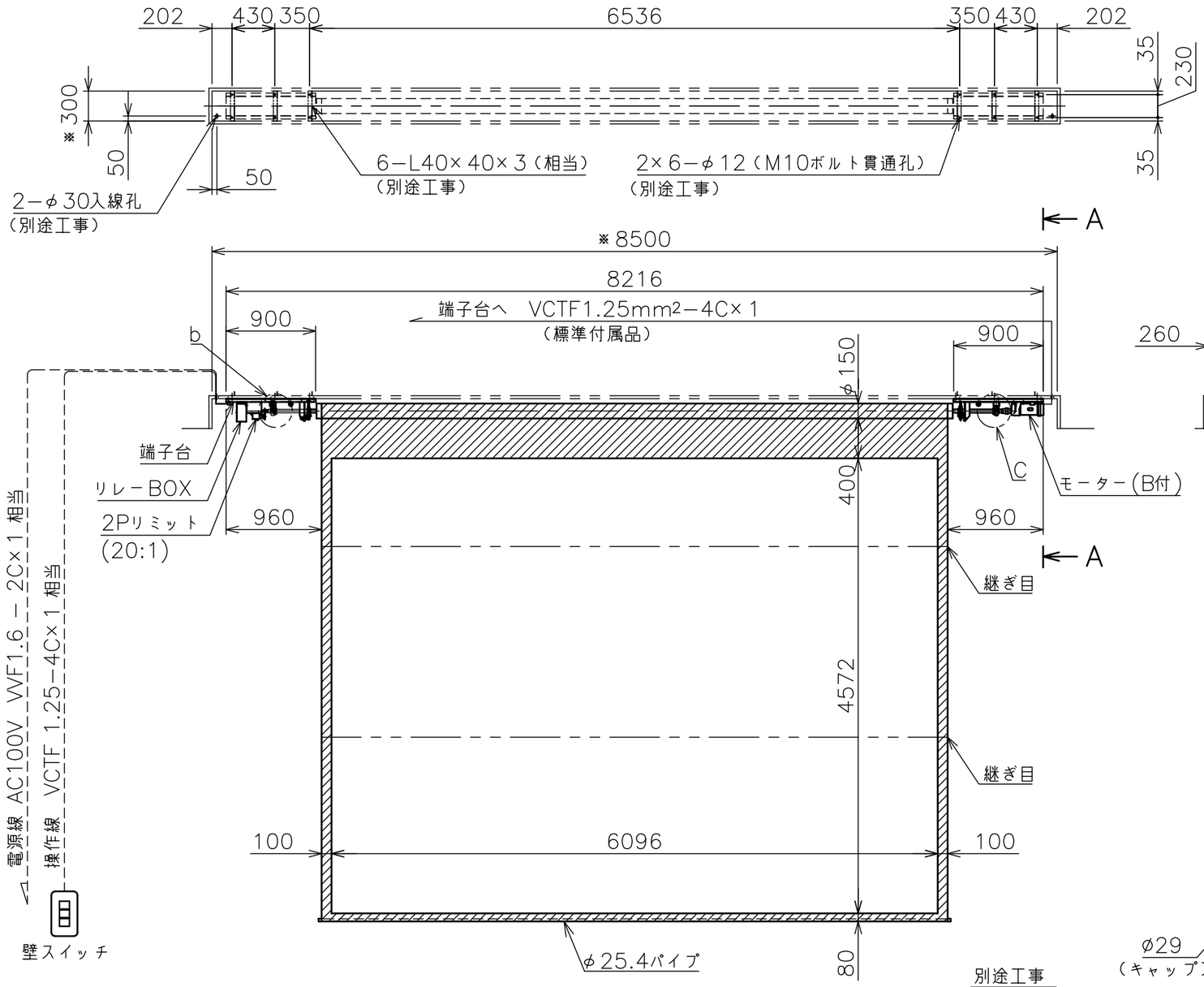

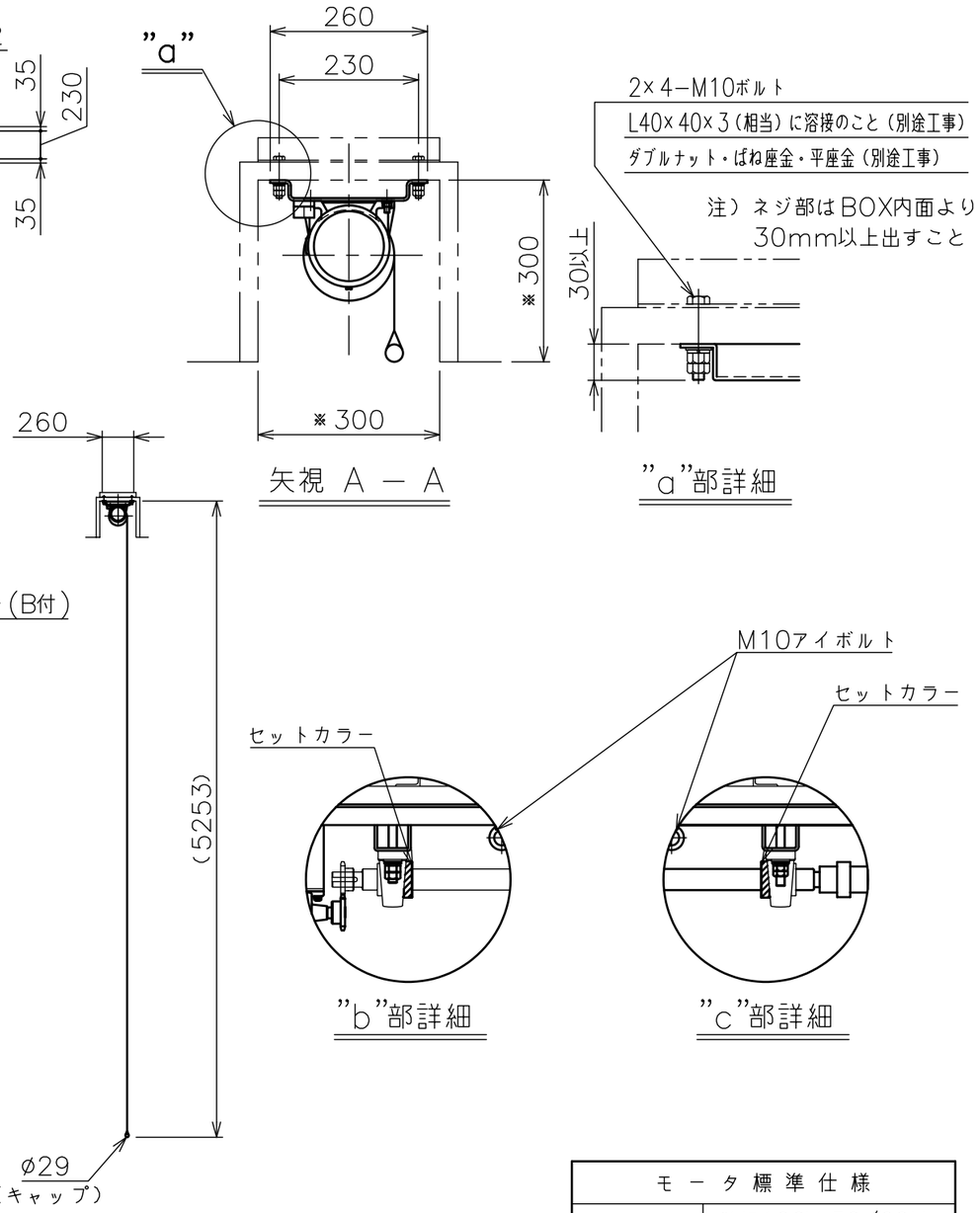

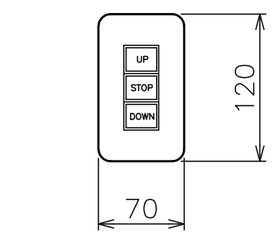

一連用埋込型スイッチ（止B接）
（モダンプレート：ミルキーホワイト）

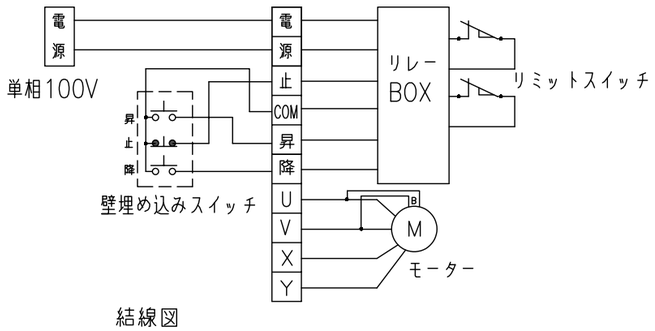

結線図

別途工事

1. 一次・二次電気配線配管工事、及び配線材料
2. スイッチボックス
3. スクリーンボックス（ユニット取付ボルト含む）

注　記

1. ＊印寸法は、ボックス（別途）参考寸法です。
（ボックスには入線孔が2ヶ所・およびボルト貫通孔が12ヶ所必要です。）
2. WG208以外はイメージ内に継目が入ります。
3. セットカラーは取り外さずにご使用ください。

モータ標準仕様	
電源電圧	単相100V 50/60Hz
モータ出力	100W（減速比：1/80）B付
定格電流値	2.7/2.4A
昇降速度	148/177mm/s

スクリーン生地	ホワイト（WG201・208）　防炎品
質　　量	127.2kg
適用ボックス内寸法	L8500×h300×d300

株式会社オーエスエム	商品名称	商品型式	縮尺	単位	DATE	図名
	電動大型スクリーン（上巻タイプ）	EB−300V	A3 1/50	mm	2024/12	製品寸法図