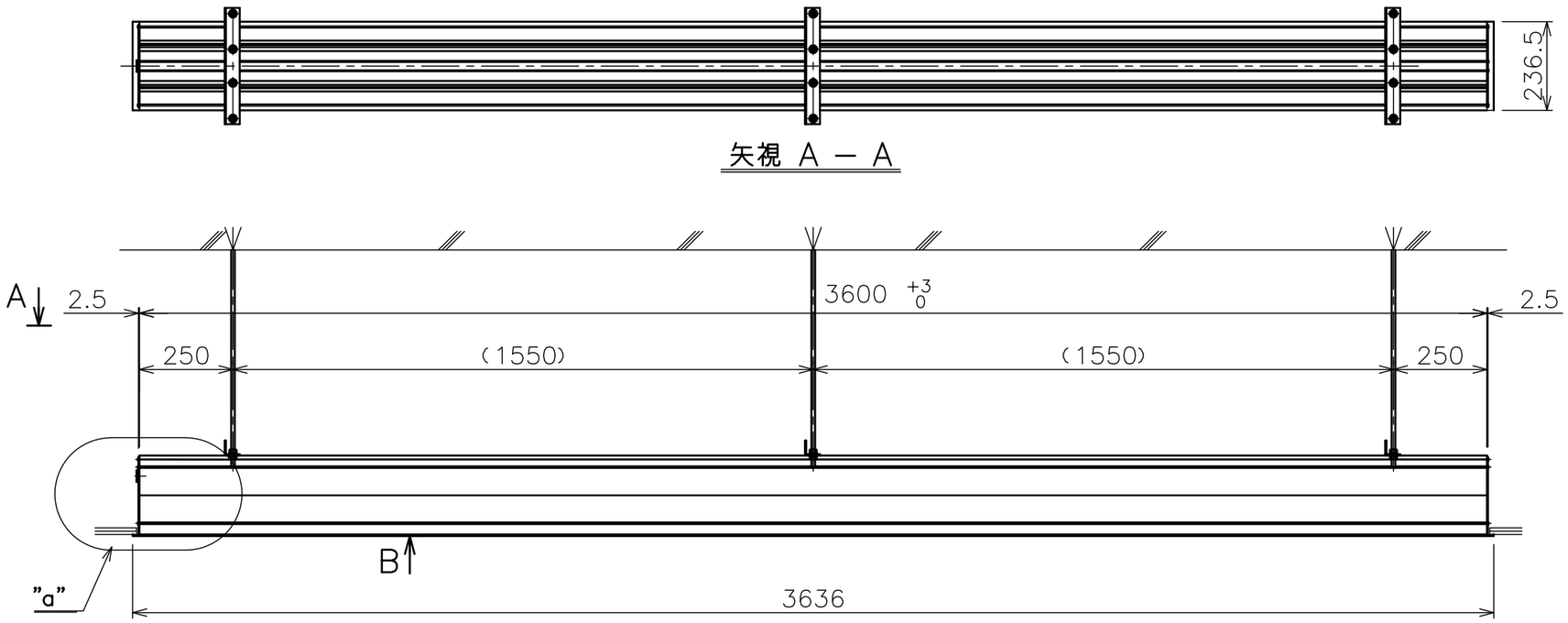

矢視 A − A

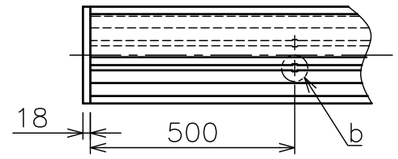

矢視 B

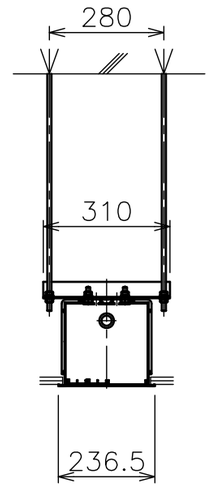

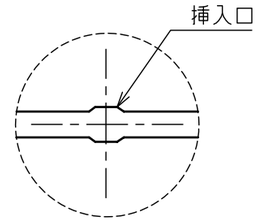

"b"部 M10ボルト挿入口拡大図

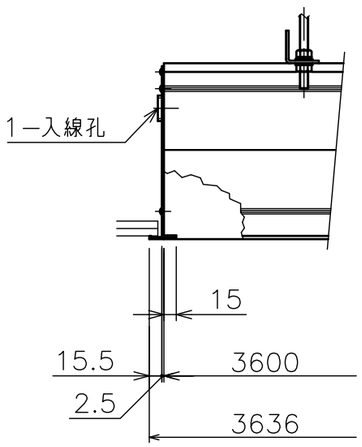

"a"部詳細

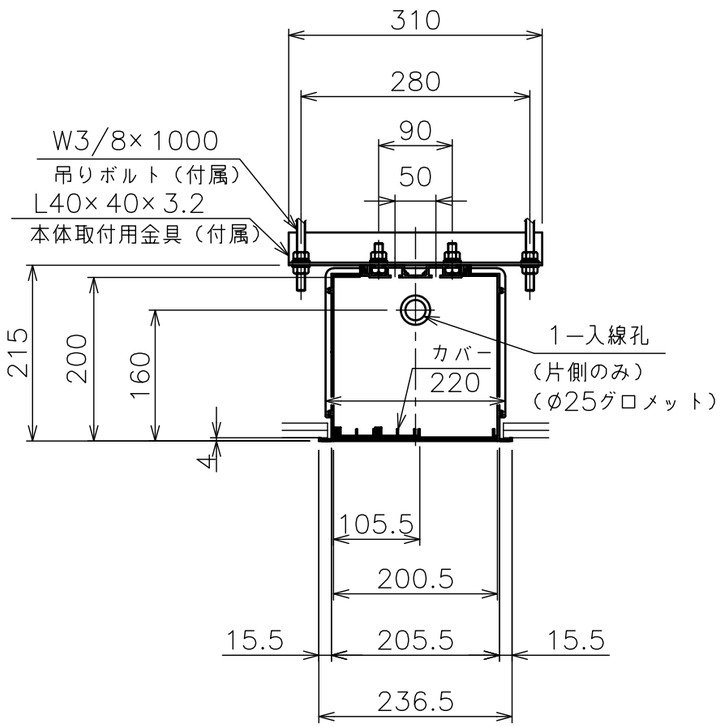

側面図詳細

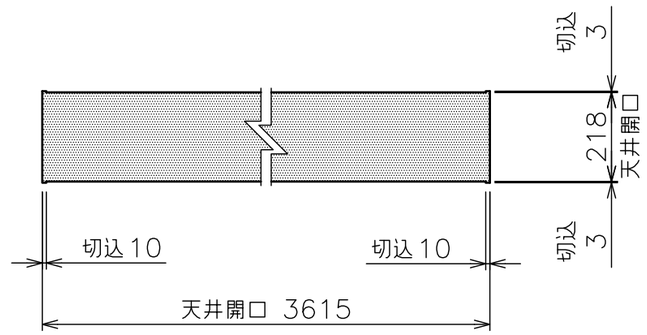

天井開口 KEYPLAN

質　　量	30.5kg
アルミボックス	A6063SS−T5 日塗工E27−90B相当シルキーホワイト色
備　　考	

株式会社オーエスエム	商品名称 アルミボックス（AL−EXタイプ）	商品型式 AL−360EX	縮尺 A3 1/15	単位 mm	DATE 2025/02	図名 製品寸法図