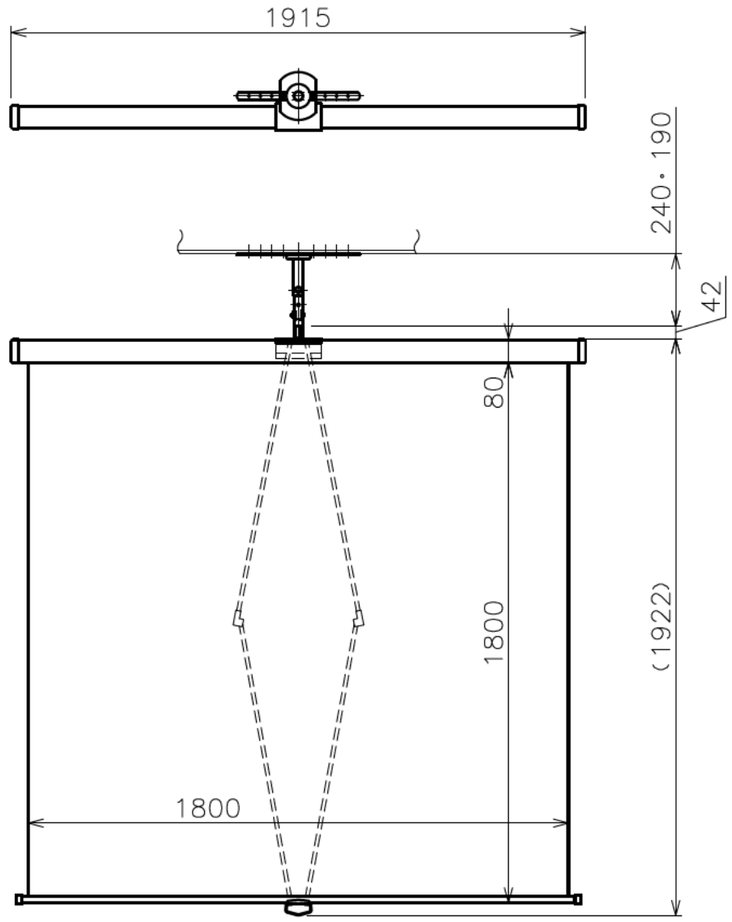

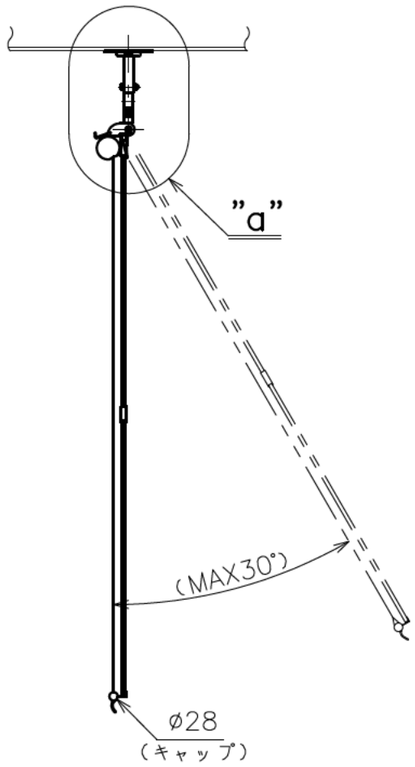

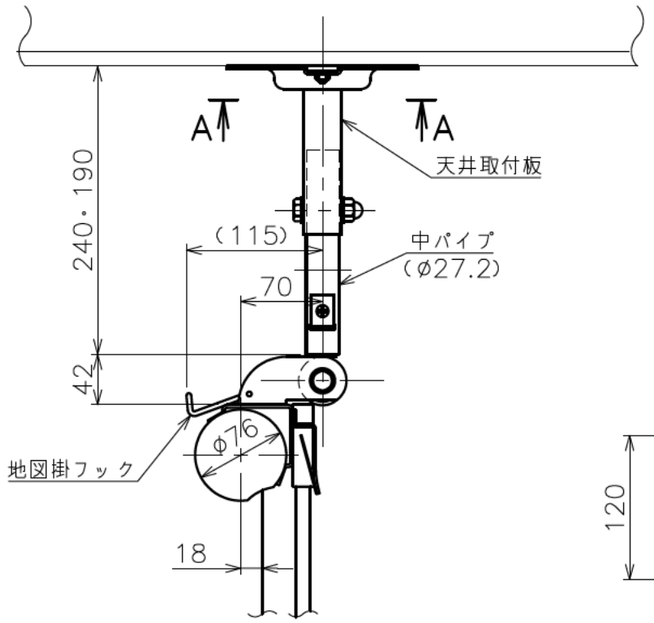

"a"部詳細

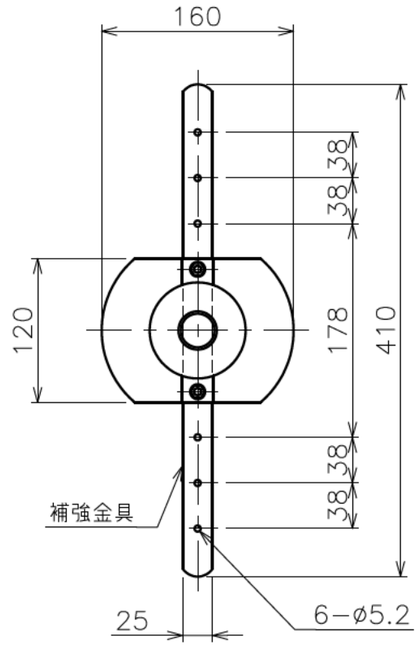

矢視 A − A

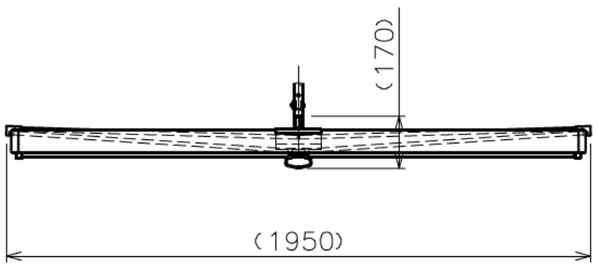

収納時

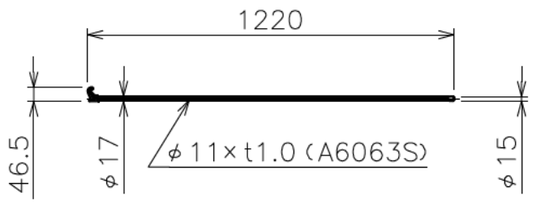

フック棒HK−1200A
質量0.11kg

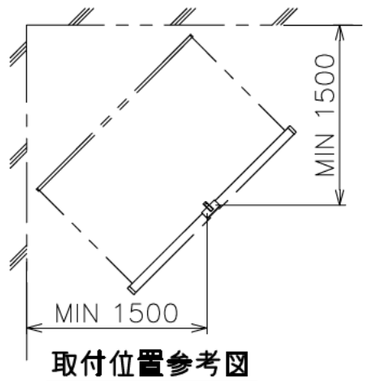

取付位置参考図

注 記

1. [ ] 表示はソフトワインド機構（ブレーキ）付です。

スクリーン生地	ホワイト（WG107） 防炎品
スクリーンケース	日塗工C25−80B相当オフホワイト色
質 量	10.0kg [11.0] kg

株式会社オーエス	商品名称 回転傾斜スクリーン（Tタイプ）	商品型式 KK−1818T−00 [01]	縮尺 A3 1/20	単位 mm	DATE 2019/11	図名 製品寸法図