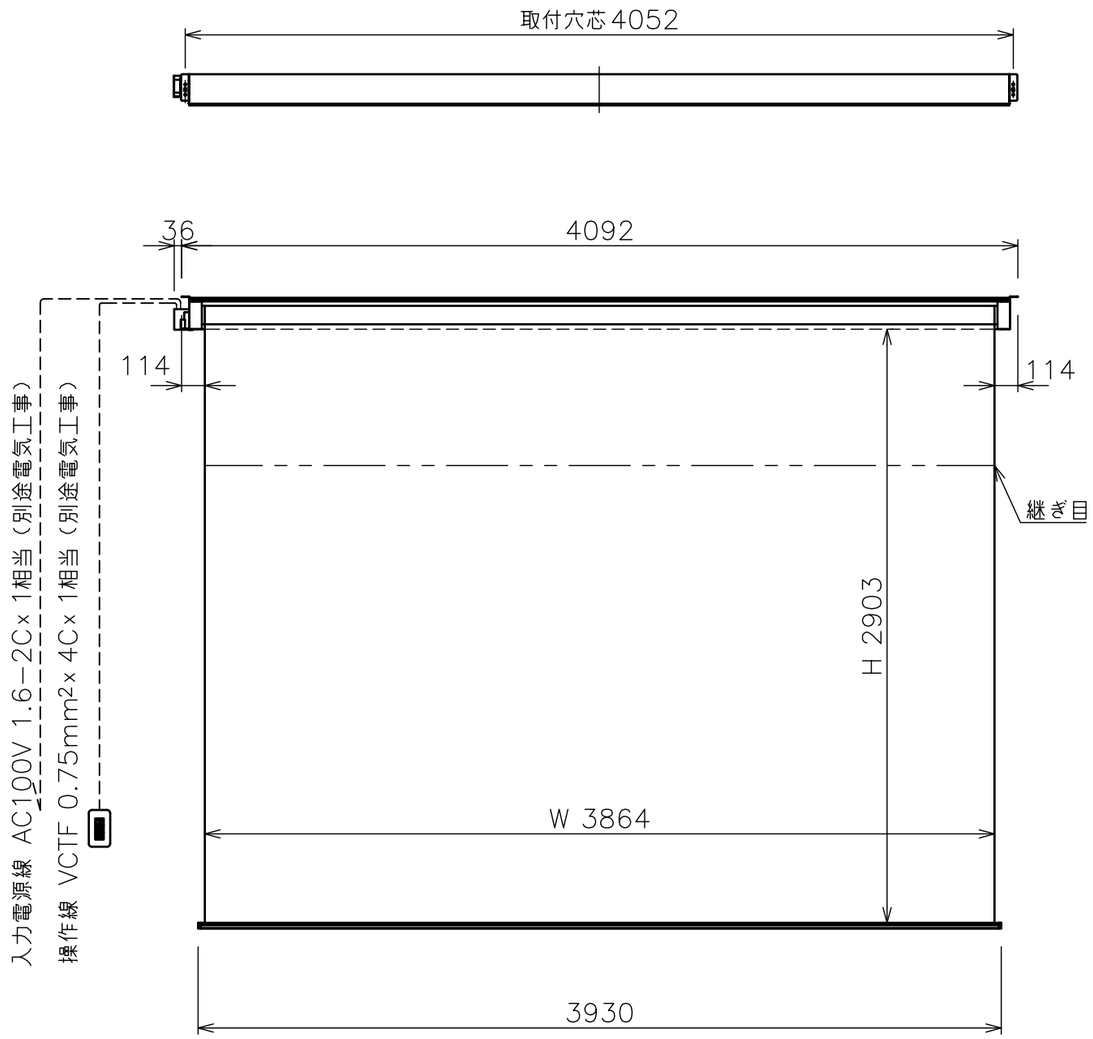

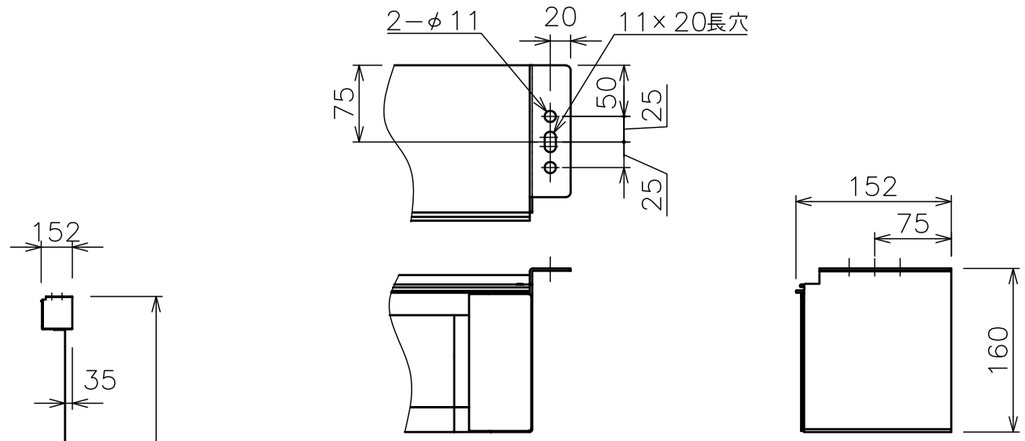

サイドブラケット詳細図（S=1/6）

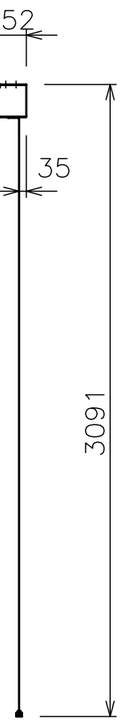

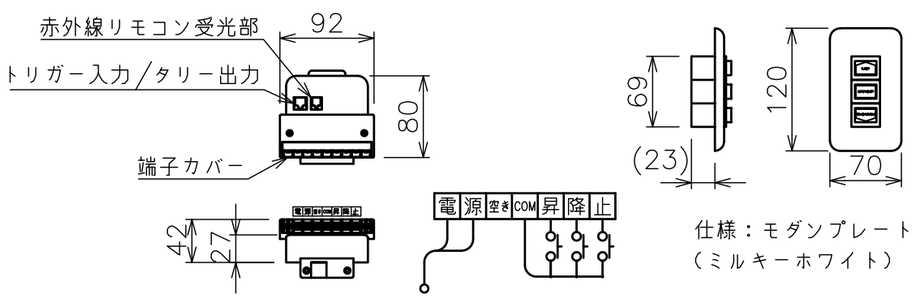

結線図

一連用埋込スイッチ

仕様：モダンプレート
（ミルキーホワイト）

回路ボックスおよび操作スイッチ（S=1/6）

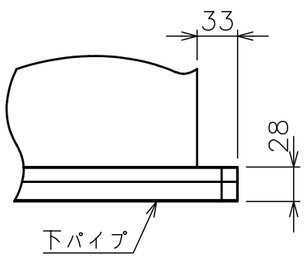

下パイプ詳細図（S=1/5）

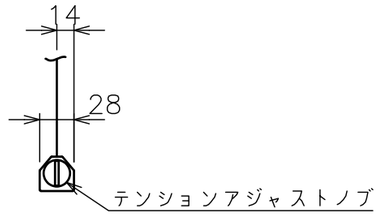

注 記

・外形寸法は、小数点以下を切上げております。

・スイッチボックス、一次・二次電気配線、配管工事、及び配線材料は別途となります。

・イメージ内に継ぎ目が入ります。

モーター	ローラー内蔵型
モーター定格電圧	AC100V 50/60Hz
モーター定格電流	0.96A
モーター定格運転時間	4min
制御信号電圧	DC5V
昇降速度	50Hz：67・ 60Hz:80（mm/sec）

スクリーン生地	ホワイト（WG103） 防炎品
スクリーンケース	材質：アルミ 色：白（日塗工N−93 7分つや）相当
リミット調整機構	一連用壁埋込スイッチによる調整
質 量	30.3kg
アスペクト比	WXGAタイプ(16：10)
オ プ シ ョ ン	適用アルミボックス AL−440EX
備 考	

株式会社オーエスエム	商品名称 電動スクリーン Tセレクション（端子台タイプ）	商品型式 SET−170WN−TW3	縮尺 A3 1/30	単位 mm	DATE 2025/01	図名 製品寸法図