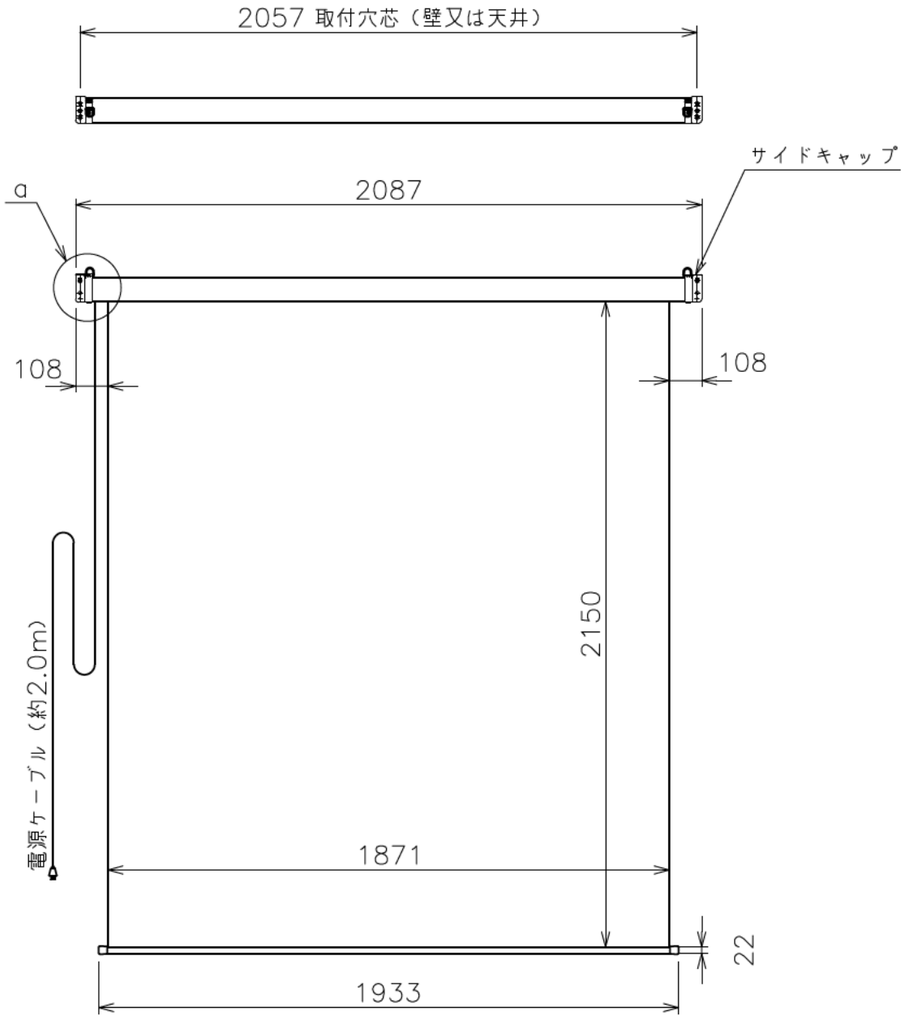

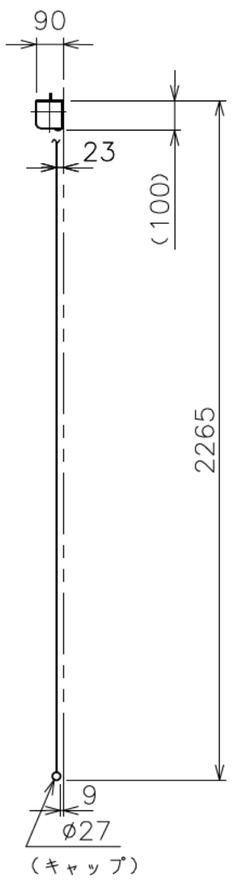

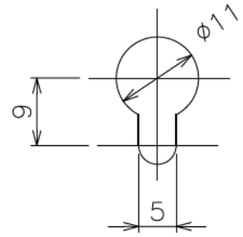

b部詳細

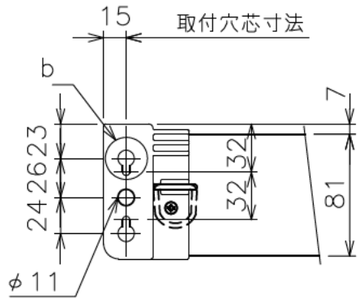

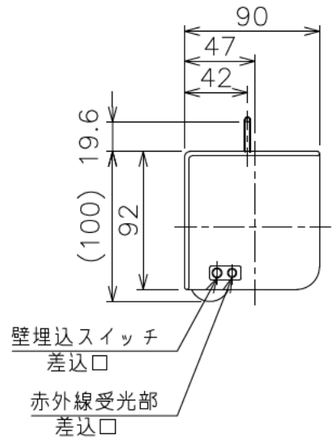

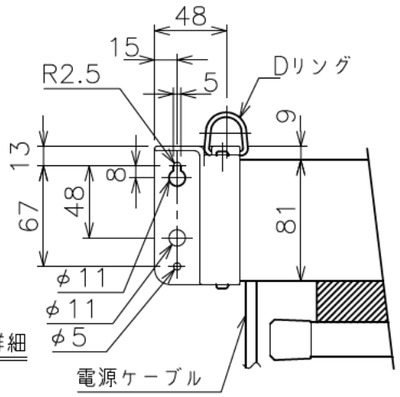

a部詳細

注　記

1. スイッチボックス、一次・二次電気配線
配管工事、及び配線材料は別途となります。

定格電圧	AC100V 50/60Hz
最大消費電力	86W
最大消費電流	0.9A
待機電力	0.4W
昇降速度	78/93(mm/sec)

・外形寸法は、小数点以下を切上げております。

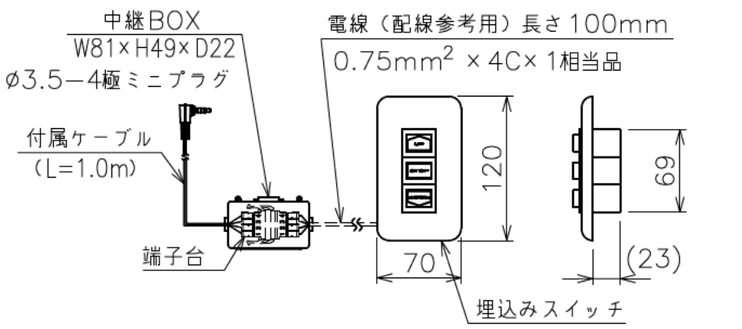

壁埋込スイッチ

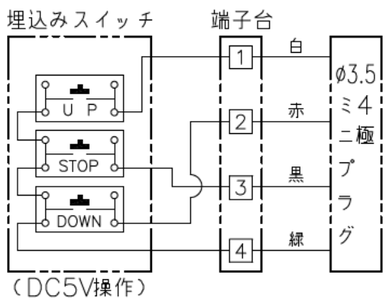

配線図

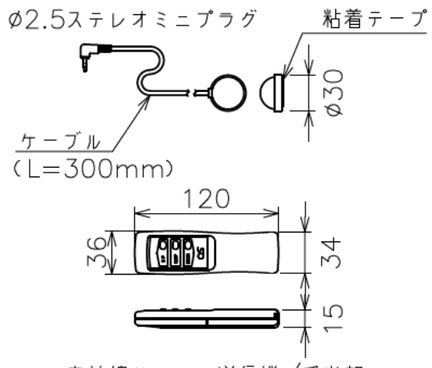

赤外線リモコン送信機／受光部

インバーター照明下では受信感度が低くなり、到達距離が短くなることがあります。

スクリーン生地	ホワイト（WG103・WG901）防炎品
スクリーンケース	シンメトリーケース
	日塗工C65−80A相当オフホワイト色
質　　量	9.3kg
付　属　品	十字穴付きトラスタッピンねじ(4×30) ×4 六角レンチ ×1 赤外線リモコン送信機／受光部 ×1 壁埋込スイッチ ×1 段付スペーサー ×4
適用アルミボックス	AL−220X
適用アルミボックス内寸法	L2200×H150×D150
取付最小ボックス内寸法	L2170×H150×D150

株式会社オーエスエム	商品名称 電動スクリーン　Cセレクション　アスペクトフリータイプ	商品型式 SEC−083FN−S1	縮尺 A3 1/20	単位 mm	DATE 2020／11	図名 製品寸法図