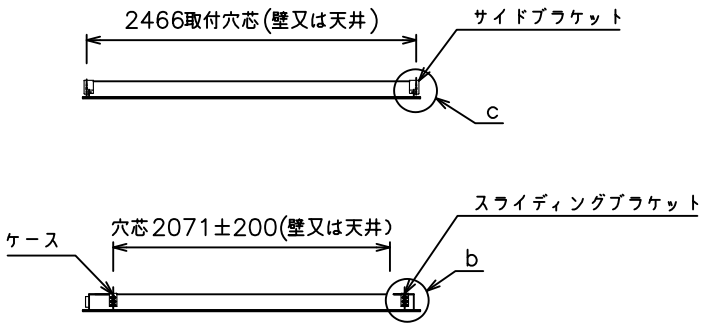

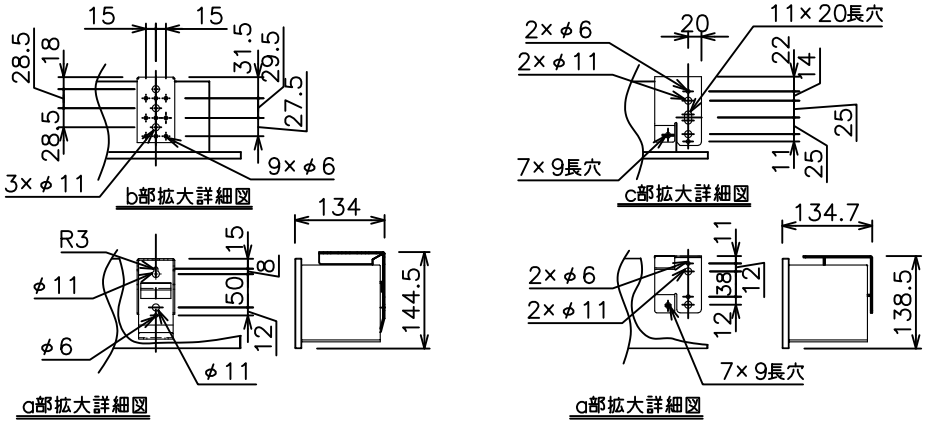

スライディングブラケット(S=1/8)

サイドブラケット(S=1/8)

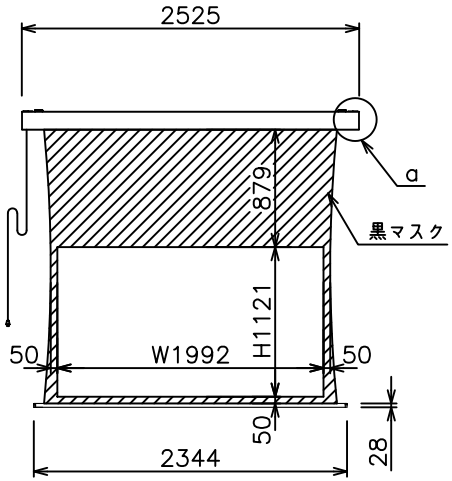

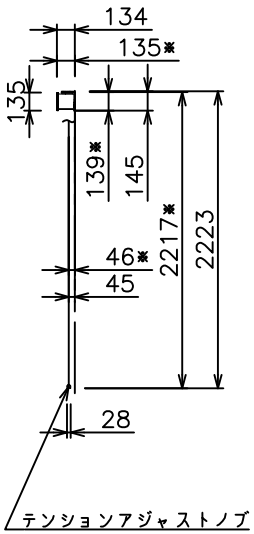

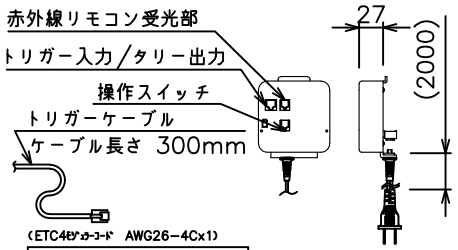

(ETC4ﾋﾟｯﾁｺｰﾄﾞ AWG26−4Cx1)

トリガーケーブルアサイン	
ケーブル色	アサイン
黒	トリガーIN(DC12V)
赤	トリガーGND
緑	タリーGND
黄	タリーOUT(DC5V)※

※出力インピーダンス2kΩ

モジュラータイプ

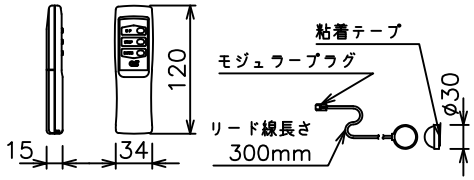

赤外線リモコン　　赤外線受光部

回路ボックスおよび操作スイッチ

モーター	ローラー内蔵型
モーター定格電圧	AC100V 50/60Hz
モーター定格電流	0.96A
モーター定格運転時間	4min
制御信号電圧	DC5V
昇降速度	50Hz:83・60Hz:100(mm/sec)

スクリーン生地	サウンドスクリーン(WS902) 防炎品
スクリーンケース	材質:アルミ 色:白(日塗工N−93 7分つや)相当
フロントパネル 下パイプ	材質:アルミ 色:黒(日塗工N−10 5分つや)相当 (脱着可能)
機構	テンションアジャスト・サイドテンション方式
質量	17Kg
アスペクト比	HDタイプ(16:9)
付属品	赤外線リモコン送信機/受光部 ×1 スライディングブラケット ×2 サイドブラケット ×1 set 十字穴付きトラスタッピンねじ(4×40) ×6 十字穴付きトラスタッピンねじ(4×12) ×4
オプション	壁埋込スイッチ(S−R2)

注 記

1. スイッチボックス、一次・二次電気配線、配管工事、及び配線材料は別途となります。
2. 赤外線リモコンセットをお使いの場合、インバーター照明下では受信感度が低下し、到達距離が短くなることがあります。
3. ※寸法はサイドブラケットの場合の寸法となります。
4. 外形寸法は、小数点以下を切上げております。

株式会社オーエスエム	商品名称	商品型式	縮尺	単位	DATE	図名
	サイドテンション付き電動スクリーン	TP−090HM−MRK1−WS902	A3 1/40	mm	2025/11	製品寸法図