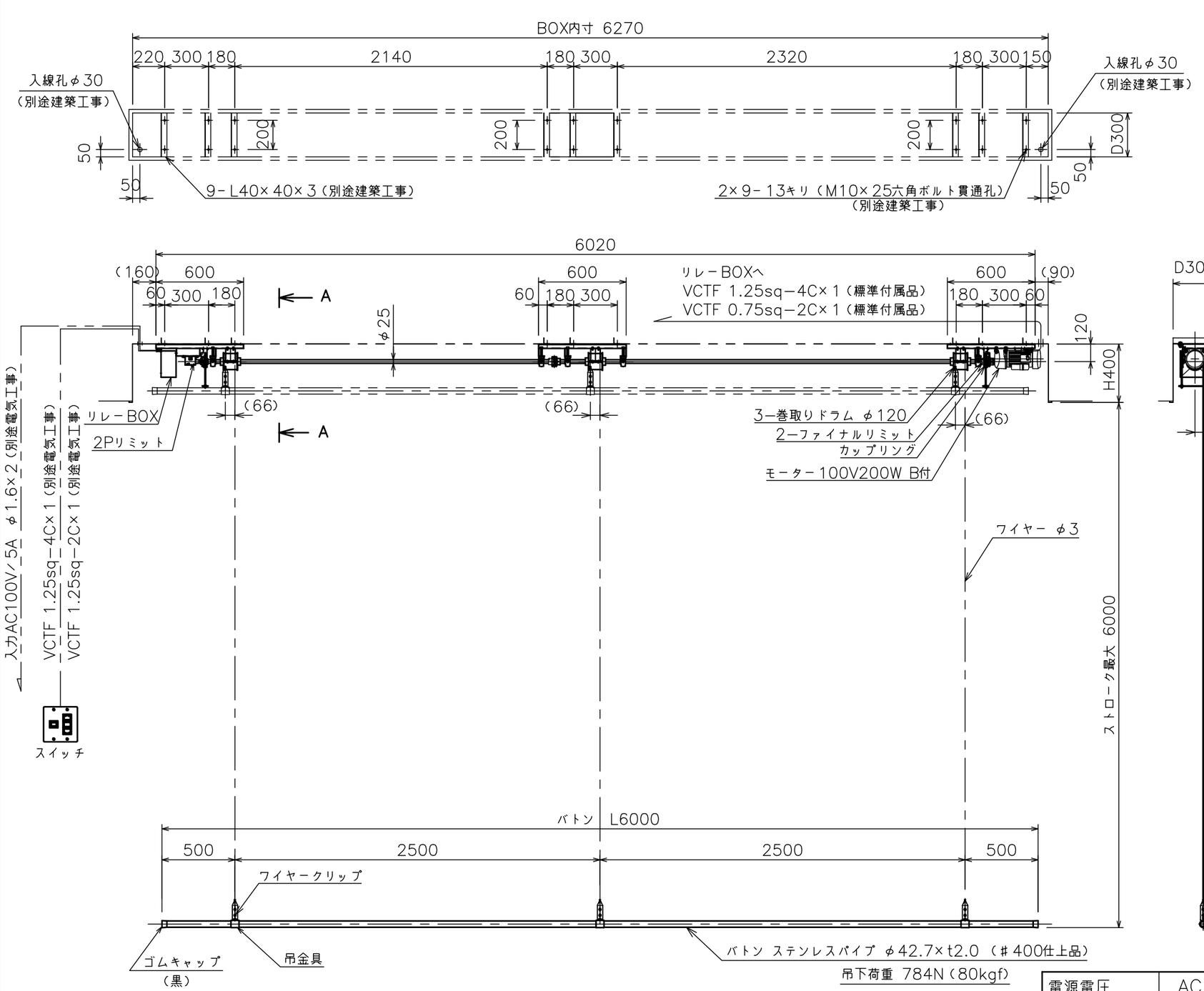

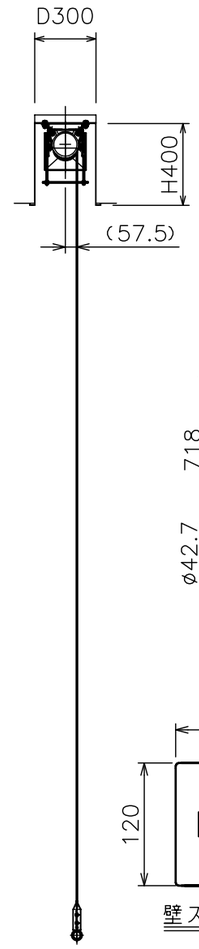

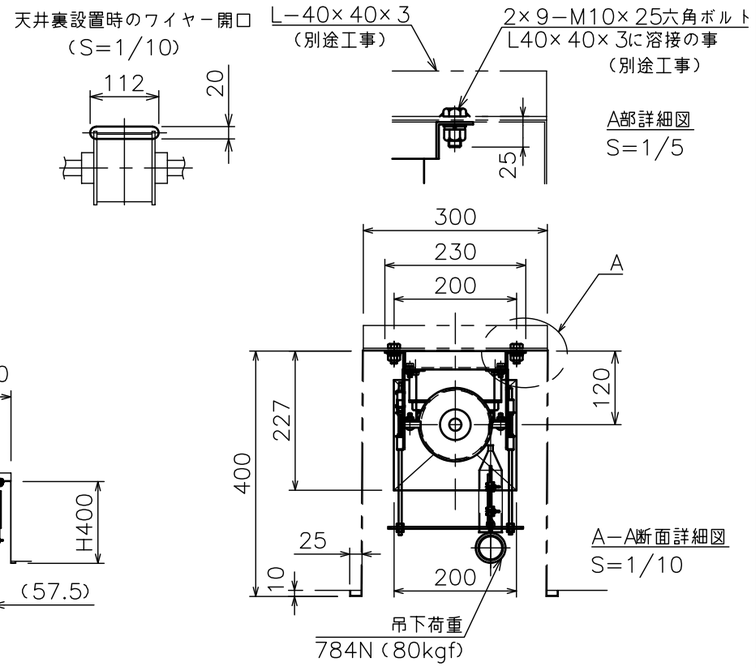

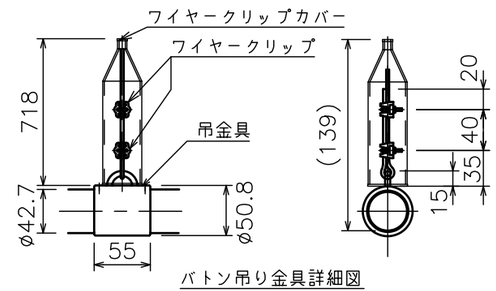

バトン吊り金具詳細図
S=1/6

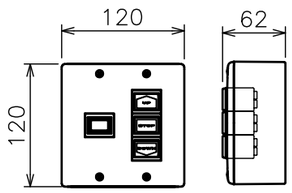

壁スイッチ（止b接点）

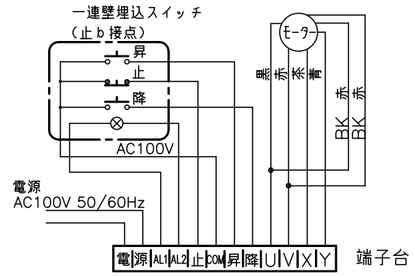

結線図

注　記

1. 図面内のボックス（別途）サイズは参考寸法です。
（ボックスには、約φ30の入線孔が必要です。）
2. スイッチボックス、一次・二次電気配線配管工事、
及び配線材料は別途となります。

制御

入力	無電圧メイク10mS 以上／無電圧単パルス10mS 以上
出力	AC100V （オプション：DC24V/最大約80mA）

電源電圧	AC100V 50/60Hz
モーター出力	200W（減速比：1/80）B付
定格電流値	5.1/4.5A
昇降速度 (mm/sec)	50Hz：約 108 mm
	60Hz：約 129 mm

吊荷重	784 N（80kgf）
ストローク	最大6000mm
バトンパイプ	L=6000、SUSφ42.7×t2.0
本体塗装色	オフホワイト色（日塗工25-80B 半つや）相当
質　量	78.1kg

株式会社オーエスエム	商品名称 美術バトン（電動中型II）	商品型式 BEL-UL	縮尺 A3 1/30	単位 mm	DATE 2026/07	図名 製品寸法図