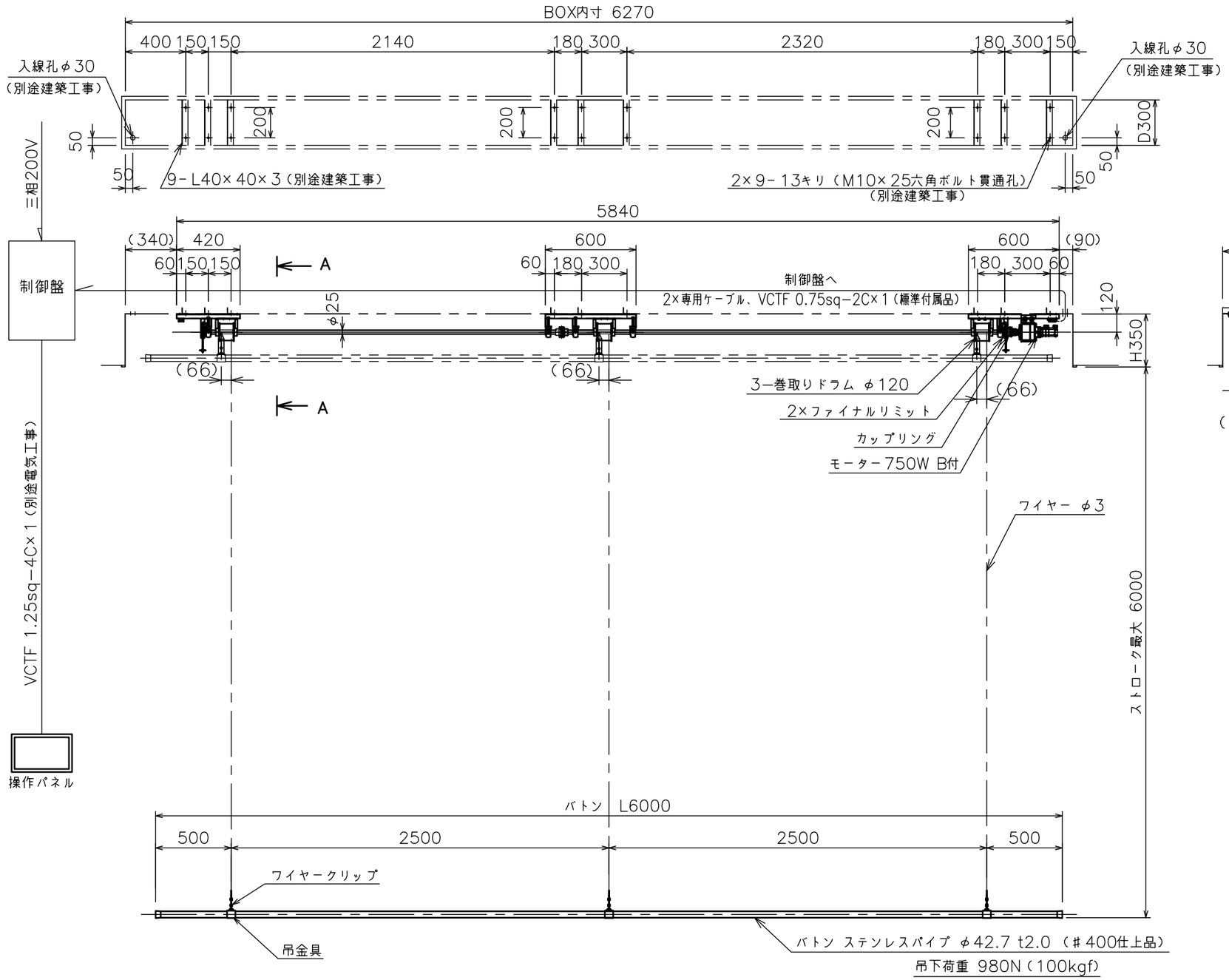

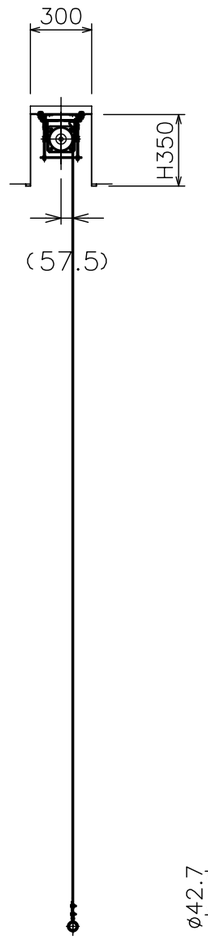

天井裏設置時のワイヤー開口
（s=1/10）

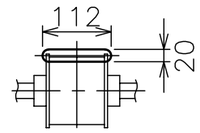

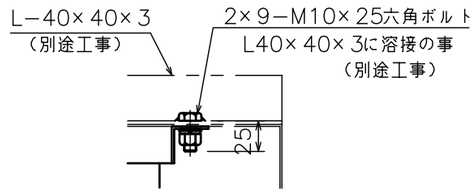

A部詳細図
S=1/5

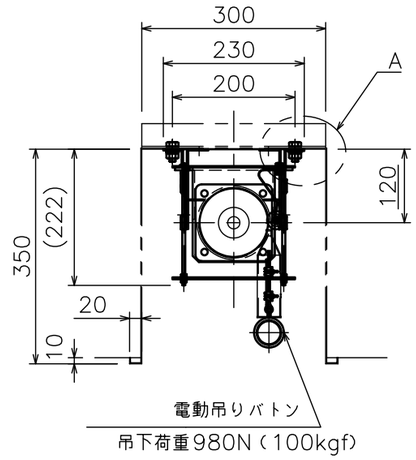

A-A断面詳細図
S=1/10

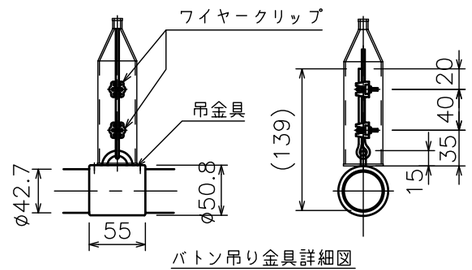

バトン吊り金具詳細図
S=1/6

注　記

1. 図面内のボックス（別途）サイズは参考寸法です。
（ボックスには、約φ30の入線孔が必要です。）
2. スイッチボックス、一次・二次電気配線配管工事、
及び配線材料は別途となります。

電源電圧	3φ 3W200V 50/60Hz
モーター出力	750W（減速比：1/45）B付
定格電流値	4.7A
昇降速度	可変式

吊 荷 重	980 N（100kgf）
ストローク	最大6000mm
バトンパイプ	L=6000、SUSφ42.7×t2.0
本体塗装色	オフホワイト色（日塗工25-80B 半つや）相当
質　　量	87.1kg

株式会社オーエスエム	商品名称 演出バトン（電動中型III）	商品型式 BPD-UL	縮尺 A3 1/30	単位 mm	DATE 2026/06	図名 製品寸法図